«ՋԻ ԷՄ ԲԻ ԳՐՈՒՊ» ՍՊԸ

ООО «ДЖИ ЭМ БИ ГРУП»

«ԵՐԵՎԱՆԻ Հ. 197 ԴՊՐՈՑ» ՊՈԱԿ-Ի ԴԱՀԼԻՃՆԵՐԻ ԵՎ ՀԱՆԴԵՐՁԱՐԱՆՆԵՐԻ ՎԵՐԱՆՈՐՈԳՄԱՆ ԱՇԽԱՏԱՆՔԱՅԻՆ ՆԱԽԱԳԻԾ

ՀԱՍՑԵ՝ ԵՐԵՎԱՆ, ՆՈՐ ՆՈՐՔԻ 9-ՐԴ ԶԱՆԳՎԱԾ, ՎԻԼՆՅՈՒՍԻ ՓՈՂ., 59/5 ՇԵՆՔ

ՊԱՏՎԻՐԱՏՈՒ՝ «ԵՐԵՎԱՆԻ Հ. 197 ԴՊՐՈՑ» ՊՈԱԿ

ԵՐԵՎԱՆ 2024 Թ.

«ՋԻ ԷՄ ԲԻ ԳՐՈՒՊ» ՍՊԸ

ООО «ДЖИ ЭМ БИ ГРУП»

«ԵՐԵՎԱՆԻ Հ. 197 ԴՊՐՈՑ» ՊՈԱԿ-Ի ԴԱՀԼԻՃՆԵՐԻ ԵՎ ՀԱՆԴԵՐՁԱՐԱՆՆԵՐԻ ՎԵՐԱՆՈՐՈԳՄԱՆ ԱՇԽԱՏԱՆՔԱՅԻՆ ՆԱԽԱԳԻԾ

ՃԱՐՏԱՐԱՊԵՏԱՇԻՆԱՐԱՐԱԿԱՆ ՄԱՍ

Տնօրեն ` Լ. Լևոնյան

ՆԳՃ ` Ն. Սարգսյան

Երևան 2024 թ.

Կապալի օբյեկտի առանձին մասերի կոնստր□կցիաներին և օգտագործվող նյ□թերին ներկայացվող պահանջները

- Շինարար□թյան ընթացք□մ օգտագործվող բոլոր նյ□թերի տեխնիկական բն□թագրերը պետք է համապատասխանեն ՀՀ- □մ գործող քաղաքաշին□թյան , սեյսմակայ□ն շինարար□թյան նորմատիվա-տեխնիկական փաստաթղթերին՝ /ՀՀՇՆ, ԳՕUS, ՀUS .../:
- Կապալի աշխատանքի կատարման համար կապալառ□ն պետք է □նենա քաղաքաշին□թյան բնագավառի շինարար□թյան իրականացման լիցենզիա;
  - Շինարար□թյան իրականացման բնակելի հասարակական և արտադրական ոլորտ
  - Էներգետիկ ոլորտ
  - Ջրամատակարար□մ և կոյ□ղի ոլորտ
  - Ջեռ□ց□մ և օդափոխ□թյ□ն ոլորտ
- Լիցենզավորված շինարարական կազմակերպ□թյան ինժեներատեխնիկական կազմը պետք է բավարարի աշխատանքի բն□յթից բխող պայմաններին և պահանջներին: Շինարարական վերանորոգման աշխատանքներն իրականացնել□ համար կապալառ□ն պետք է □նենա իժեներական կրթ□թյամբ և առնվազն 3 տարվա աշխատանքային փորձով.
  - Ինժեներ-շինարար՝ ԱՔՇ մասնագիտ□թյամբ աշխղեկ 1 անձ
  - Ինժեներ- ¿É»ÏïñÇÏ ՝ 1 անձ
  - Ինժեներ- ՋԿ ՝ 1 անձ
  - Ինժեներ- ՋՕ ՝ 1 անձ

Շինարարական կազմակերպ□թյ□նը պետք է հագեցած լինի անհրաժեշտ սարքավոր□մներով, ինքնաթափերով, անհրաժեշտ գործիքներով.
  - Ավտոինքնաթափ՝ 1 հատ
  - քանդող, շաղափող, եռակցող նայլ սարքավոր□մներ □ գործիքներ
- Շինարարական կազմակերպ□թյան վարպետ-գործավարները, մասնագետները պետք է □նենան աշխատանքների բն□յթին համապատասխան թ□յլտվ□թյ□ններ, 3 տար□ց ոչ պակաս մասնագիտական աշխատանքային փորձ:

Կատարված աշխատանքների նվազագ□յն երաշխիքային ժամկետը նորմալ շահագործման, ընթացիք վերանորոգման պայմաններ□մ սահմանվ□մ է.
՝ 5 տարի :

Օգտագործվող բոլոր շինարարական նյ□թերն □ կոնստր□կցիաները պետք է □նենան 10 տարվա երաշխիքային ժամկետներ: Պատվիրատ□ն շինարարական աշխատանքների ընթացք□մ պետք է ապահովի մշտական տեխնիկական հսկող□թյ□ն՝ շինարար□թյան որակի տեխնիկական հսկող□թյան հրահանգին համապատասխան: Շինարարական աշխատանքների սկսման պահից մինչև ավարտը պետք է իրականացվի հեղինակային հսկող□թյ□ն:

ԸՆԴՀԱՆՈՒՐ ԲԱՑԱՏՐԱԳԻՐ

N/N	ԳԾԱԳՐԻ ԱՆՎԱՆՈՒՄԸ	ԹԵՐԹ
1.	Ընդհանուր բացատրագիր , տեխնիկատնտեսական ցուցանիշներ	ՃՇ -1
2.	Իրադրության հատակագիծ Մ 1:2000	ՃՇ -2
3.	Գլխավոր հատակագիծ Մ 1:1000	ՃՇ -3
4.	Առաջին հարկի հատակագիծ Մ 1:150	ՃՇ -4
5.	Երկրորդ հարկի հատակագիծ Մ 1:150	ՃՇ -5

Նախագիծը կատարվել է համաձայն ՀՀ գործող շինարարական նորմերի ու կանոնների՝

Հիմնական դրույթներ,, ՝ ՀՀՇՆ 30-01-2023 «Քաղաքաշինություն. Քաղաքային և գյուղական բնակավայրերի հատակագծում և կառուցապատում», ՀՀՇՆ 31-03-2020 «Հասարակական շենքեր և շինություններ», ՀՀՇՆ IV-11.07.01-2006 «Շենքերի և շինությունների մատչելիությունը բնակչության սակավաշարժուն խմբերի համար», ՀՀՇՆ 31-03.02-2022 «Հայաստանի Հանրապետության քաղաքացիական պաշտպանության պաշտպանական կառույցներ», ՀՀՇՆ 40-01.02-«Ջրամատակարարում. Արտաքին ցանցեր և կառուցվածքներ», ՀՀՇՆ 40-01.03-2022 «Կոյուղի. Արտաքին ցանցեր և կառուցվածքներ», ՀՀՇՆ 22-03-2017 «Արհեստական և բնական լուսավորում», ՀՀՇՆ IV-12.02.01-2004 «Ջեռուցում, օդափոխում և օդի լավորակում», ՀՀՇՆ 21-01-2014 «Շենքերի և շինությունների հրդեհային անվտանգություն» :

ՊԱՇՏՈՆ	ԱՆՈՒՆ,ԱԶԳԱՆՈՒՆ	ՍՏՈՐԱԳՐ.	ՊԱՏՎԻՐԱՏՈՒ «ԵՐԵՎԱՆԻ Հ. 197 ԴՊՐՈՑ» ՊՈԱԿ	ՃԱՐՏԱՐԱՊԵՏԱՇԻՆԱՐԱՐԱԿԱՆ ՄԱՍ	ՓՈՒԼ	ԹԵՐԹ	ԹԵՐԹԵՐ	«ՋԻ ԷՄ ԲԻ ԳՐՈՒՊ» ՍՊԸ
ՆԳՃ	Ն. ՍԱՐԳՍՅԱՆ		«ԵՐԵՎԱՆԻ Հ. 197 ԴՊՐՈՑ» ՊՈԱԿ-Ի ԴԱՀԼԻՃՆԵՐԻ ԵՎ ՀԱՆԴԵՐՁԱՐԱՆՆԵՐԻ ՎԵՐԱՆՈՐՈԳՄԱՆ ԱՇԽԱՏԱՆՔԱՅԻՆ ՆԱԽԱԳԻԾ	ԸՆԴՀԱՆՈՒՐ ԲԱՑԱՏՐԱԳԻՐ	ԱՆ	ՃՇ-1	5	
ՆԳԿ	Հ. ՀՈՎՍԵՓՅԱՆ							

ԻՐԱՎԻՃԱԿԱՅԻՆ ՀԱՏԱԿԱԳԻԾ Մ 1:2000

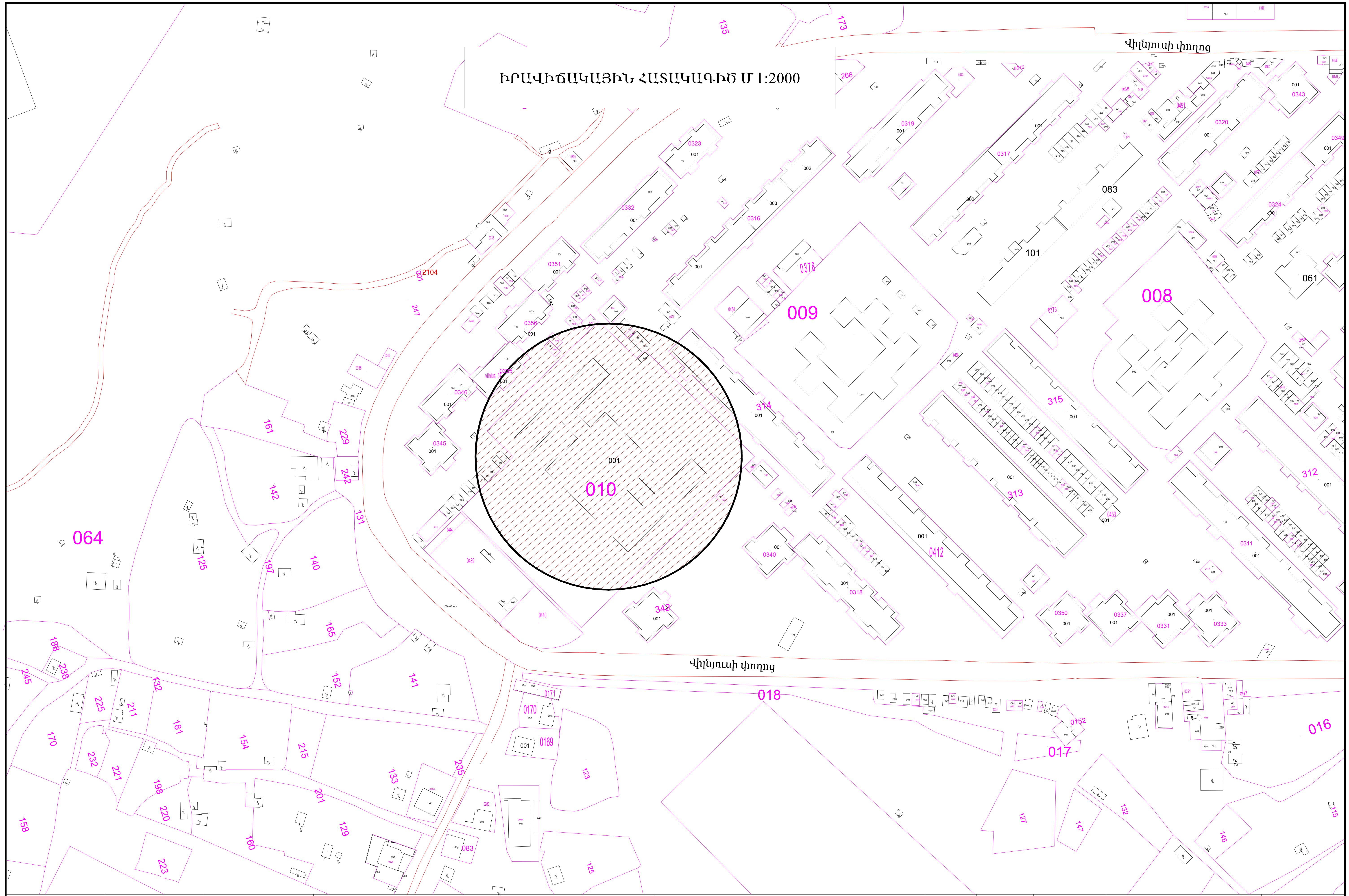

ՊԱՇՏՈՆ	ԱՆՈՒՆ,ԱԶԳԱՆՈՒՆ	ՍՏՈՐԱԳՐ.	ՊԱՏՎԻՐԱՏՈՒ՝ «ԵՐԵՎԱՆԻ Հ. 197 ԴՊՐՈՑ» ՊՈԱԿ	ՃԱՐՏԱՐԱՊԵՏԱՇԻՆԱՐԱՐԱԿԱՆ ՄԱՍ	ՓՈՒԼ	ԹԵՐԹ	ԹԵՐԹԵՐ	«ՋԻ ԷՄ ԲԻ ԳՐՈՒՊ» ՍՊԸ
ՆԳՃ	Ն. ՍԱՐԳՍՅԱՆ		«ԵՐԵՎԱՆԻ Հ. 197 ԴՊՐՈՑ» ՊՈԱԿ-Ի ԴԱՀԼԻՃՆԵՐԻ ԵՎ ՀԱՆԴԵՐՁԱՐԱՆՆԵՐԻ ՎԵՐԱՆՈՐՈԳՄԱՆ ԱՇԽԱՏԱՆՔԱՅԻՆ ՆԱԽԱԳԻԾ	ԻՐԱՎԻՃԱԿԱՅԻՆ ՀԱՏԱԿԱԳԻԾ Մ 1:2000	ԱՆ	ՃՇ-2	5	
ՆԳԿ	Հ. ՀՈՎՍԵՓՅԱՆ							

ԳԼԽԱՎՈՐ ՀԱՏԱԿԱԳԻԾ Մ 1:1000

ՊԱՇՏՈՆ	ԱՆՈՒՆ,ԱԶԳԱՆՈՒՆ	ՍՏՈՐԱԳՐ.	ՊԱՏՎԻՐԱՏՈՒ «ԵՐԵՎԱՆԻ Հ. 197 ԴՊՐՈՑ» ՊՈԱԿ	ՃԱՐՏԱՐԱՊԵՏԱՇԻՆԱՐԱՐԱԿԱՆ ՄԱՍ	ՓՈՒԼ	ԹԵՐԹ	ԹԵՐԹԵՐ	«ՋԻ ԷՄ ԲԻ ԳՐՈՒՊ» ՍՊԸ
ՆԳՃ	Ն. ՍԱՐԳՍՅԱՆ		«ԵՐԵՎԱՆԻ Հ. 197 ԴՊՐՈՑ» ՊՈԱԿ-Ի ԴԱՀԼԻՃՆԵՐԻ ԵՎ ՀԱՆԴԵՐՁԱՐԱՆՆԵՐԻ ՎԵՐԱՆՈՐՈԳՄԱՆ ԱՇԽԱՏԱՆՔԱՅԻՆ ՆԱԽԱԳԻԾ	ԳԼԽԱՎՈՐ ՀԱՏԱԿԱԳԻԾ Մ 1:1000	ԱՆ	ՃՇ-3	5	
ՆԳԿ	Հ. ՀՈՎՍԵՓՅԱՆ							

ԱՌԱՋԻՆ ՀԱՐԿԻ ՀԱՏԱԿԱԳԻԾ /ՉԱՓԱԳՐՈՒԹՅՈՒՆ/
Մ 1:150

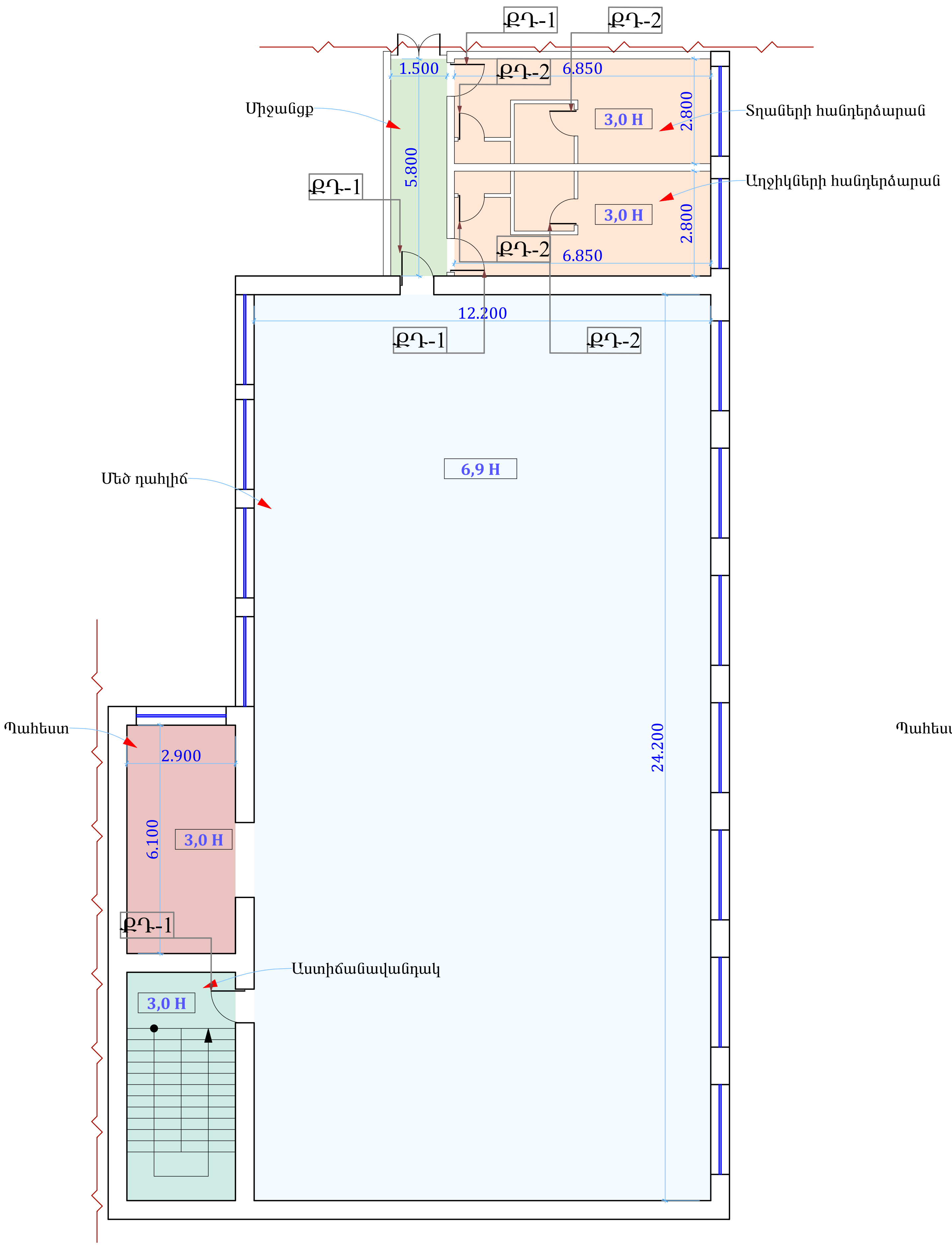

ԱՌԱՋԻՆ ՀԱՐԿԻ ՀԱՏԱԿԱԳԻԾ /ՆԱԽԱՏԵՍՎՈՂ/
Մ 1:150

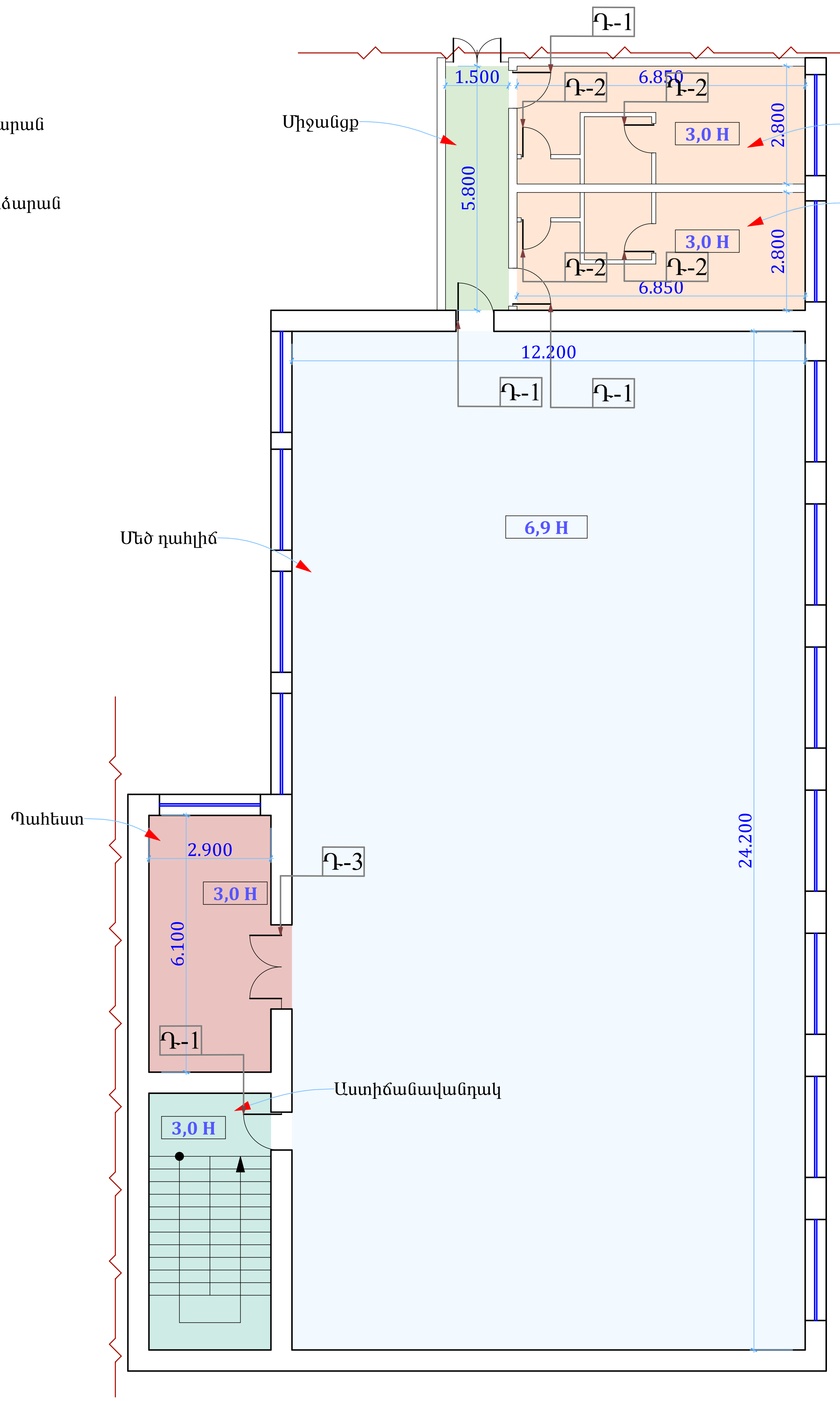

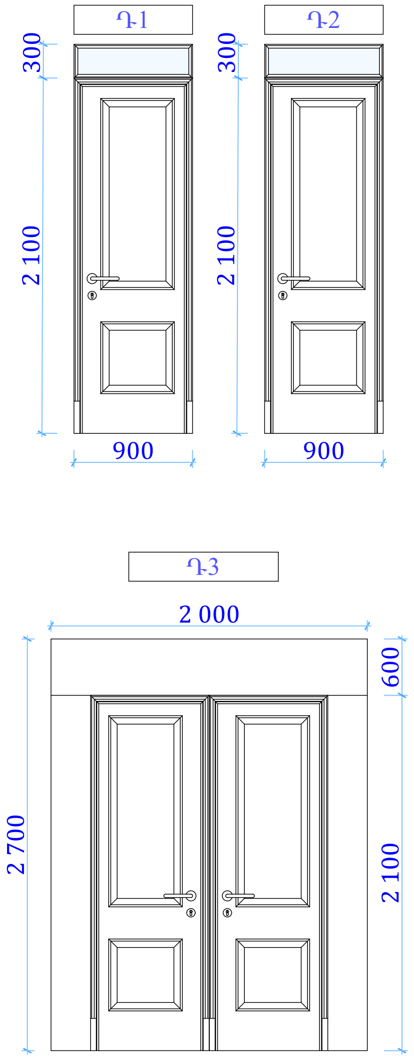

ՊԱՇՏՈՆ	ԱՆՈՒՆ,ԱԶԳԱՆՈՒՆ	ՍՏՈՐԱԳՐ.	ՊԱՏՎԻՐԱՏՈՒ՝ «ԵՐԵՎԱՆԻ Հ. 197 ԴՊՐՈՑ» ՊՈԱԿ	ՃԱՐՏԱՐԱՊԵՏԱՇԻՆԱՐԱՐԱԿԱՆ ՄԱՍ	ՓՈՒԼ	ԹԵՐԹ	ԹԵՐԹԵՐ	«ՋԻ ԷՄ ԲԻ ԳՐՈՒՊ» ՍՊԸ
ՆԳճ	Ն. ՍԱՐԳՍՅԱՆ		«ԵՐԵՎԱՆԻ Հ. 197 ԴՊՐՈՑ» ՊՈԱԿ-Ի ԴԱՀԼԻՃՆԵՐԻ ԵՎ ՀԱՆԴԵՐՁԱՐԱՆՆԵՐԻ ՎԵՐԱՆՈՐՈԳՄԱՆ ԱՇԽԱՏԱՆՔԱՅԻՆ ՆԱԽԱԳԻԾ	ԱՌԱՋԻՆ ՀԱՐԿԻ ՀԱՏԱԿԱԳԻԾ	ԱՆ	ՃՇ-4	5	
ՆԳԿ	Հ. ՀՈՎՍԵՓՅԱՆ	[signature]						

ԵՐԿՐՈՐԴ ՀԱՐԿԻ ՀԱՏԱԿԱԳԻԾ /ՉԱՓԱԳՐՈՒԹՅՈՒՆ/
Մ 1:150

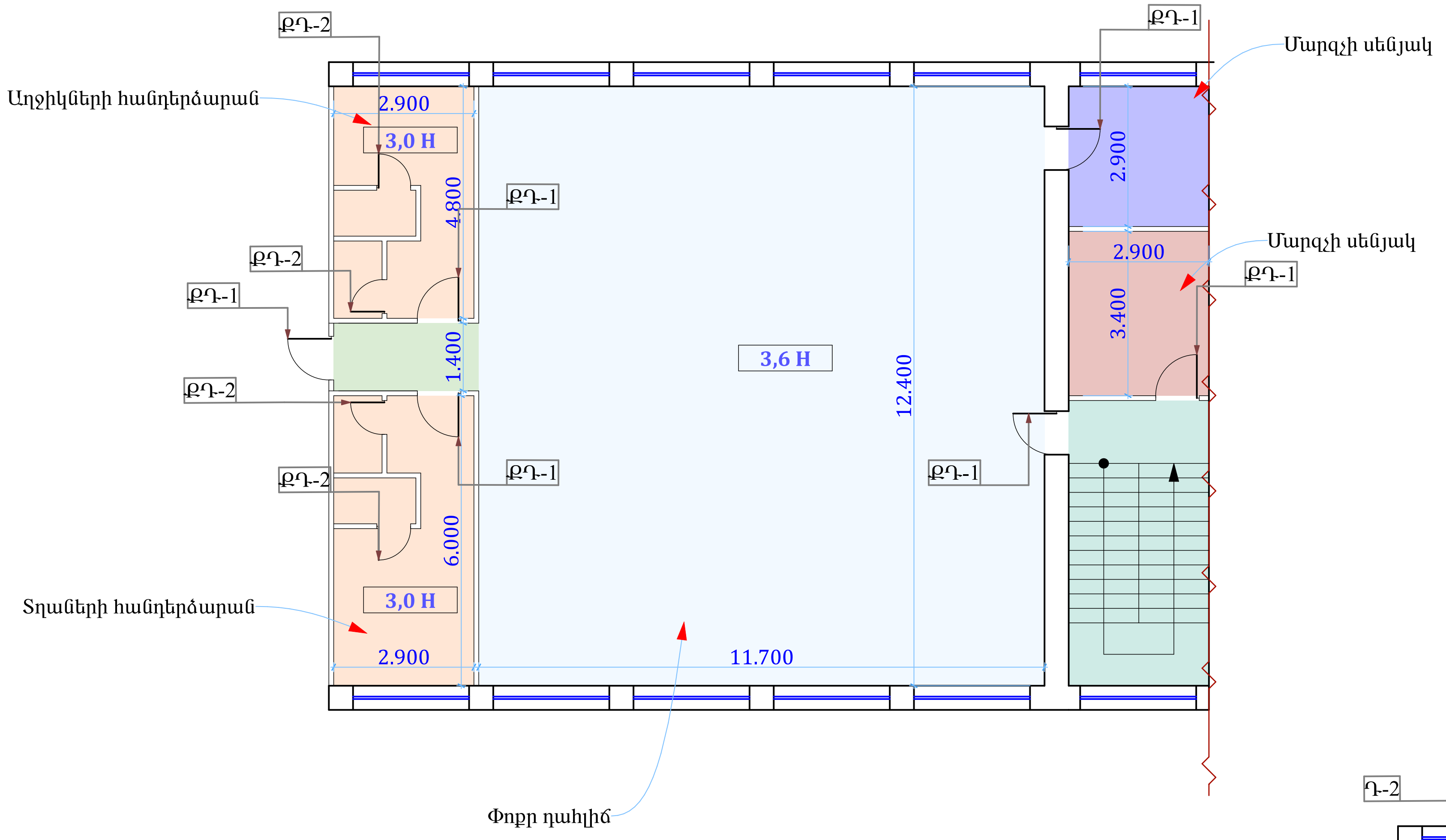

ԵՐԿՐՈՐԴ ՀԱՐԿԻ ՀԱՏԱԿԱԳԻԾ /ՉԱՓԱԳՐՈՒԹՅՈՒՆ/
Մ 1:150

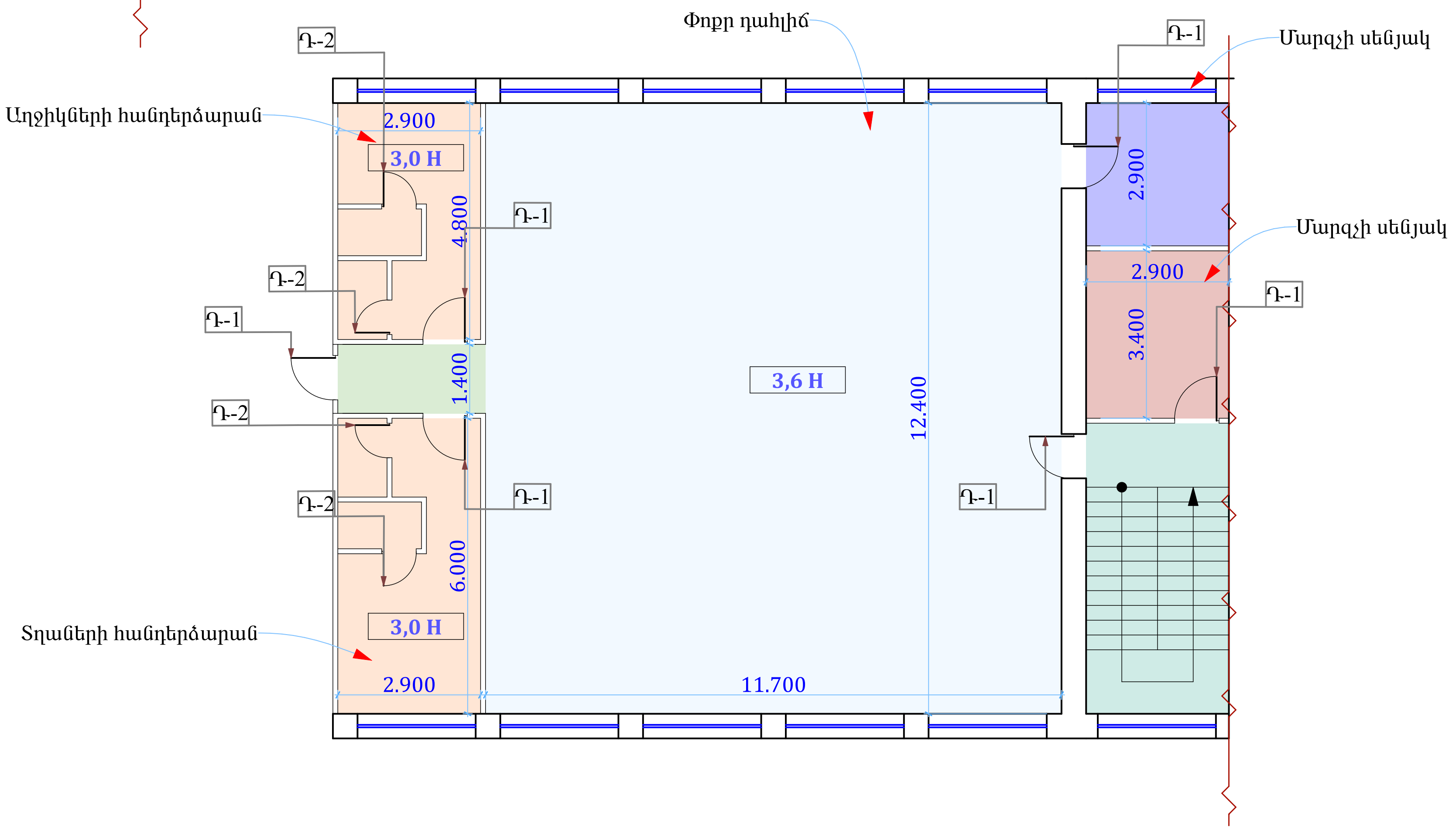

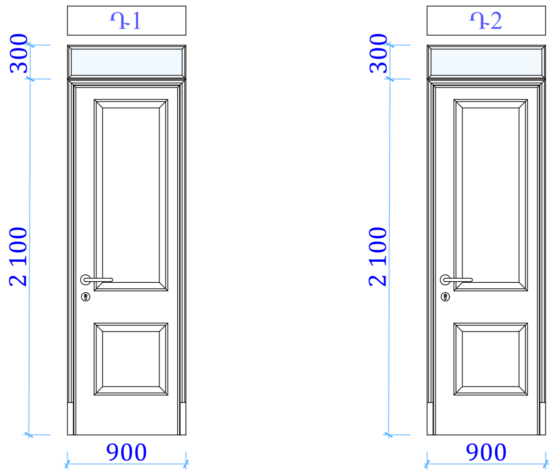

ՊԱՇՏՈՆ	ԱՆՈՒՆ,ԱԶԳԱՆՈՒՆ	ՍՏՈՐԱԳՐ.	ՊԱՏՎԻՐԱՏՈՒ՝ «ԵՐԵՎԱՆԻ Հ. 197 ԴՊՐՈՑ» ՊՈԱԿ	ՃԱՐՏԱՐԱՊԵՏԱՇԻՆԱՐԱՐԱԿԱՆ ՄԱՍ	ՓՈՒԼ	ԹԵՐԹ	ԹԵՐԹԵՐ	«ՋԻ ԷՄ ԲԻ ԳՐՈՒՊ» ՍՊԸ
ՆԳՃ	Ն. ՍԱՐԳՍՅԱՆ		«ԵՐԵՎԱՆԻ Հ. 197 ԴՊՐՈՑ» ՊՈԱԿ-Ի ԴԱՀԼԻՃՆԵՐԻ ԵՎ ՀԱՆԴԵՐՁԱՐԱՆՆԵՐԻ ՎԵՐԱՆՈՐՈԳՄԱՆ ԱՇԽԱՏԱՆՔԱՅԻՆ ՆԱԽԱԳԻԾ	ԵՐԿՐՈՐԴ ՀԱՐԿԻ ՀԱՏԱԿԱԳԻԾ	ԱՆ	ՃՇ-5	5	
ՆԳԿ	Հ. ՀՈՎՍԵՓՅԱՆ	[signature]						